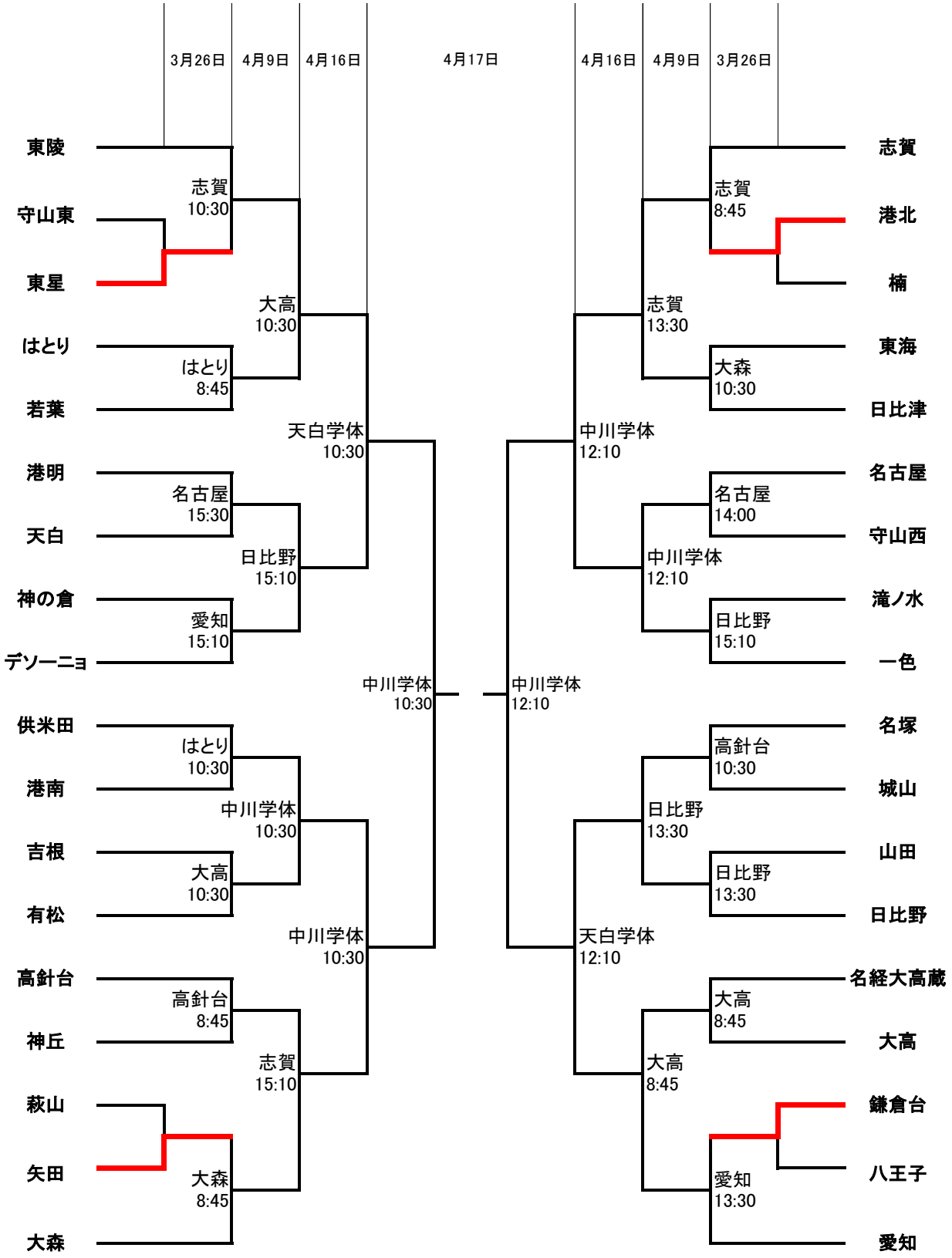AIFA　U－14サッカーリーグ2021　名古屋　決勝トーナメント（再開日程）