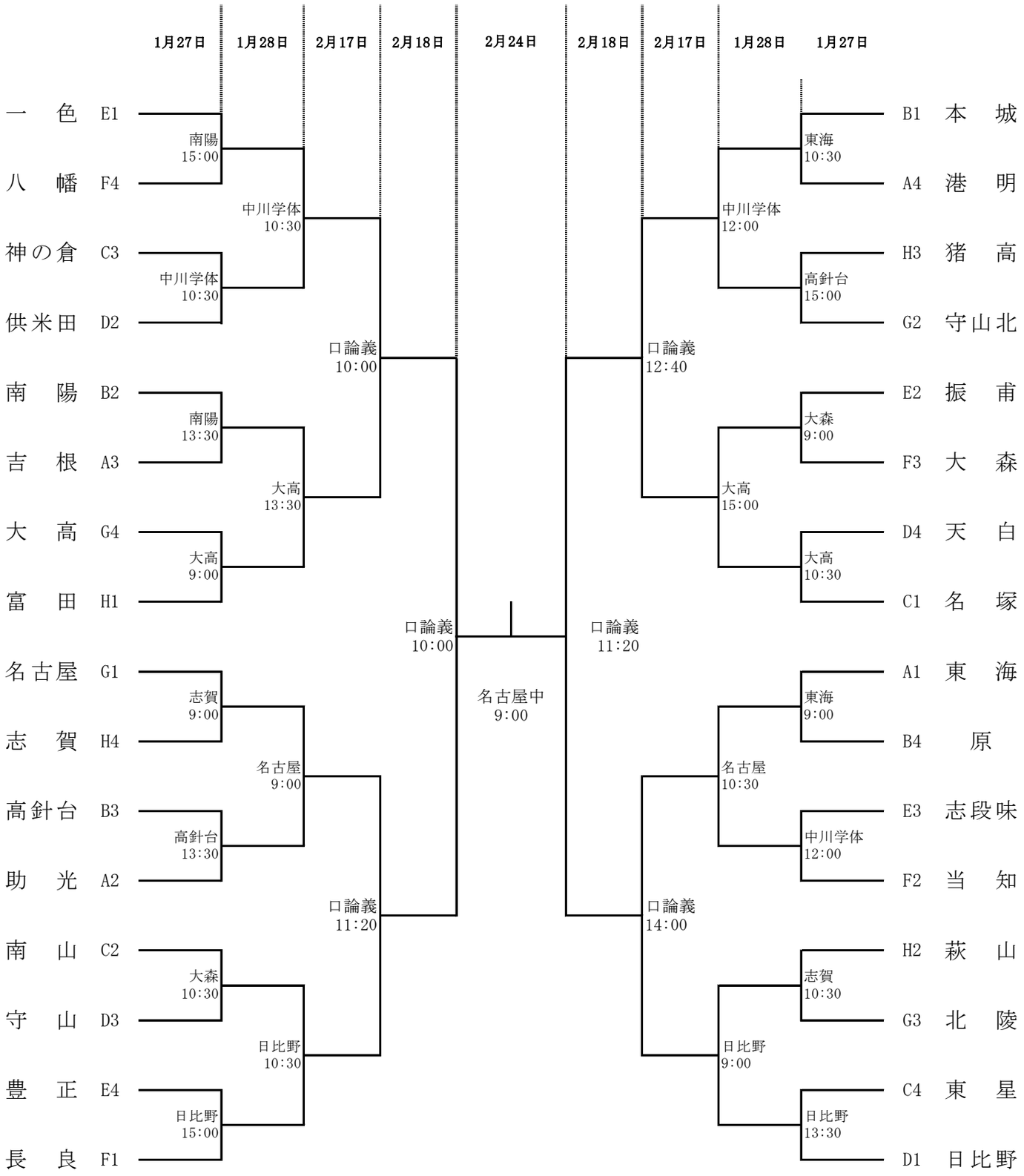平成29年度　名古屋市3種(U-14)サッカーリーグ　決勝トーナメント