平成28年度　愛知県3種(U-14)サッカーリーグ地区1位大会
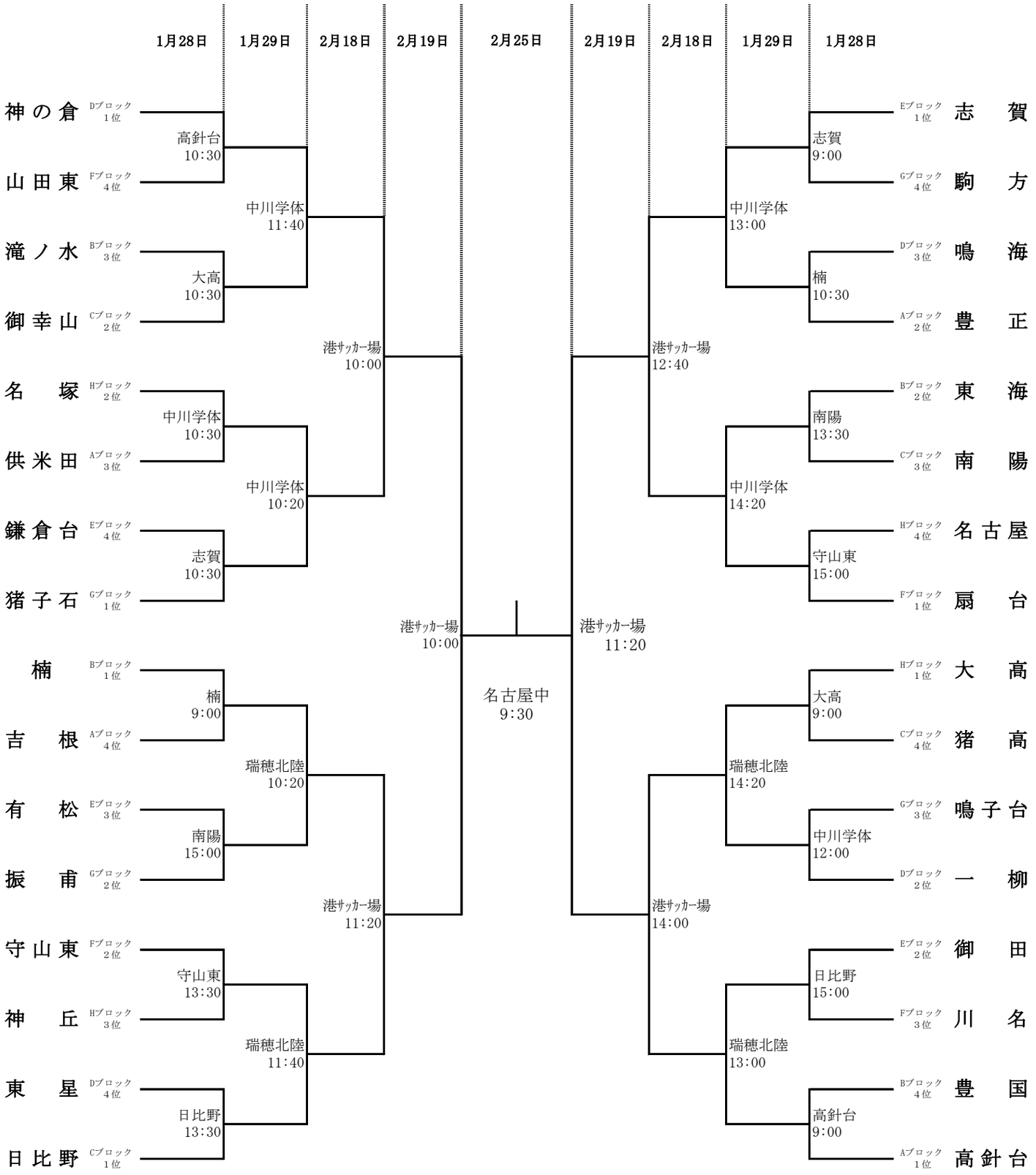
名古屋地区予選　　決勝トーナメント